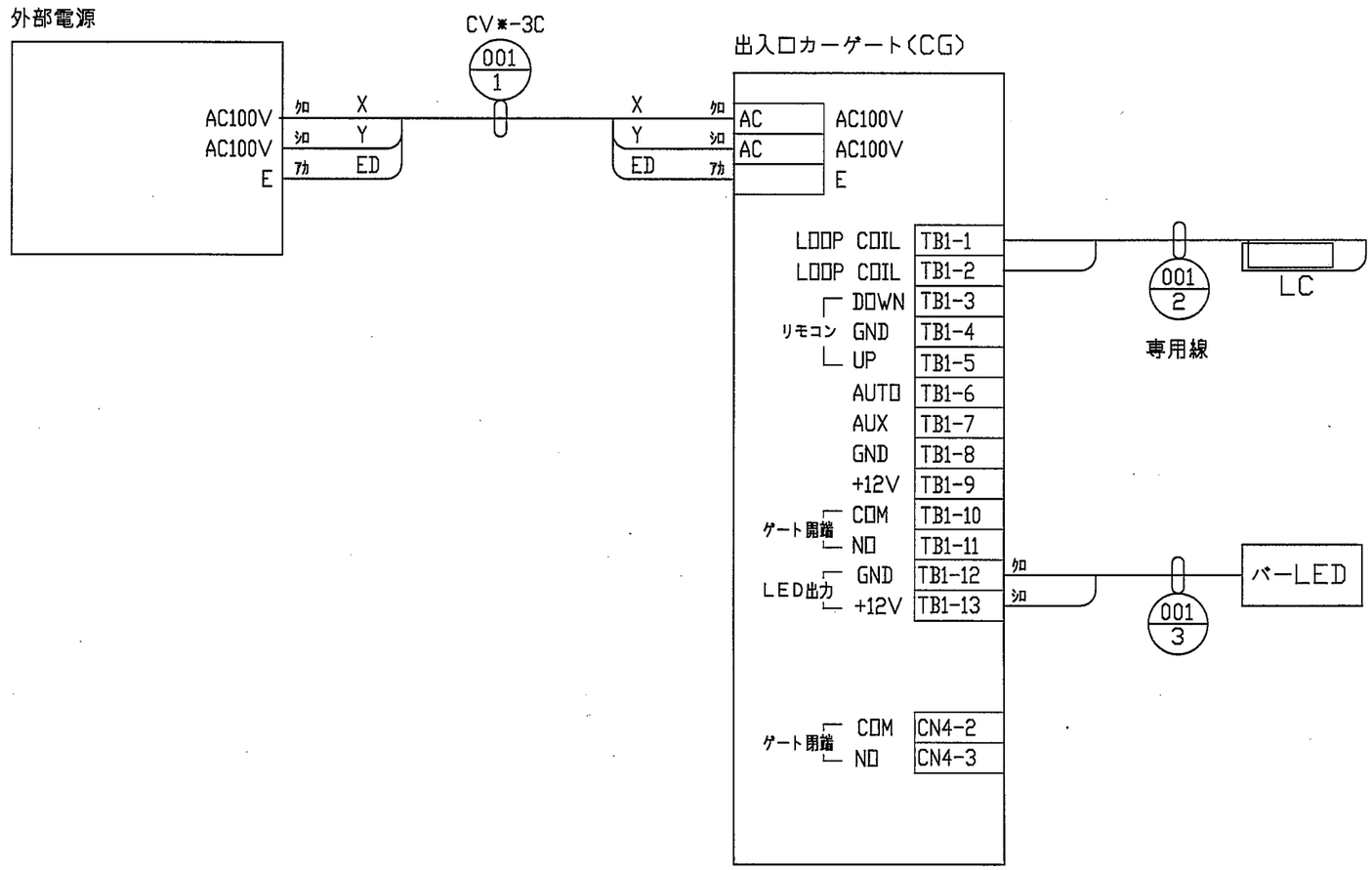

適用	
備考	バーLED配線色がロットにより異なる (白&黒、茶&青。白、茶がプラス)

改訂 CHANGE	A 開閉情出力追加 09/03/25 岡田	外注	作成 DRAW パブリックS '09.3.25 岡田	照査 CHECKED パブリックS '09.3.25	設計 DESIGNED パブリックS '09.3.25 岡田	検認 APPROVED パブリックS '09.3.25 高平	尺度 SCALE NTS	第3角法 3RD ANGLE	結線図
		検査							リモコンゲート(BE-G300)
		品質					常用 保留 一時		DRWG NO. E001C020
		現場							
		控							

PUBLIC SYSTEM